| 変更 REVISIONS | | | | | | | |
|---|---|---|---|---|---|---|---|
| | 1 | 底面図追加シ、説明内容見直ス | 2018.07.12 | | 3 | 外形図変更（使用ネジ・部品変更ノ為） | 2019.11.29 | |
| | 2 | 旋回角度追記：±5° | 2019.10.15 | | △ | | | |

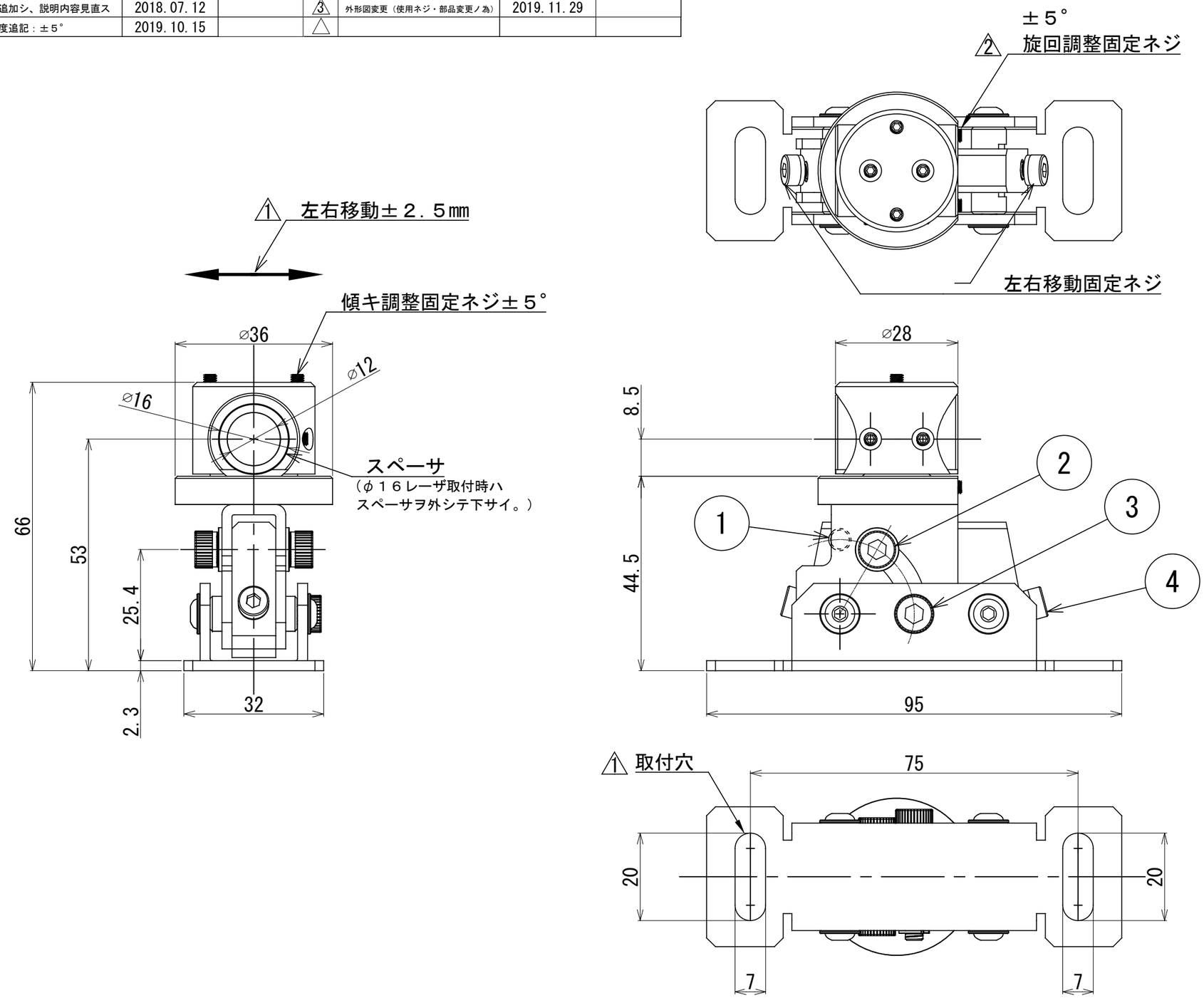


1 調整ビスノ説明

1．M5六角穴付②ボルトデ俯角ノ調整オヨビ固定ヲ行イマス。
角度ニヨリボルト取付穴ヲ適切ニ選択シテ下サイ。
俯角調整範囲　　0～60°：②ノ位置ノネジ穴ヲ使用
俯角調整範囲　30～90°：①ノ位置ノネジ穴ヲ使用

2．左右調整ハM5六角穴付ボルト③デ調整シ、M4六角穴付ボルト④デ固定シマス。
左右移動範囲　±2．5mm

| 品番 CON.NO | 数量 QUAN. | 品名 DESCRIPTION | 材質 MATERIAL | 規格 STANDARD | 仕上 FINISH | 備考 REMARKS |
|---|---|---|---|---|---|---|

| | | | |
|---|---|---|---|
| 第三角法 3RD ANGLE PROJECTION | 尺度 SCALE 1：1 | 日付 DATE | 2016.1.26 |
| | | 単位 UNIT | mm |

部品名称 PARTS NAME. BR-1216(BR-1817)

外形寸法図

機種名称 MODELS NAME. 取付金具

TAKEX TAKENAKA OPTONIC CO., LTD.

図面番号 DRAWING NO. DD37155A　3